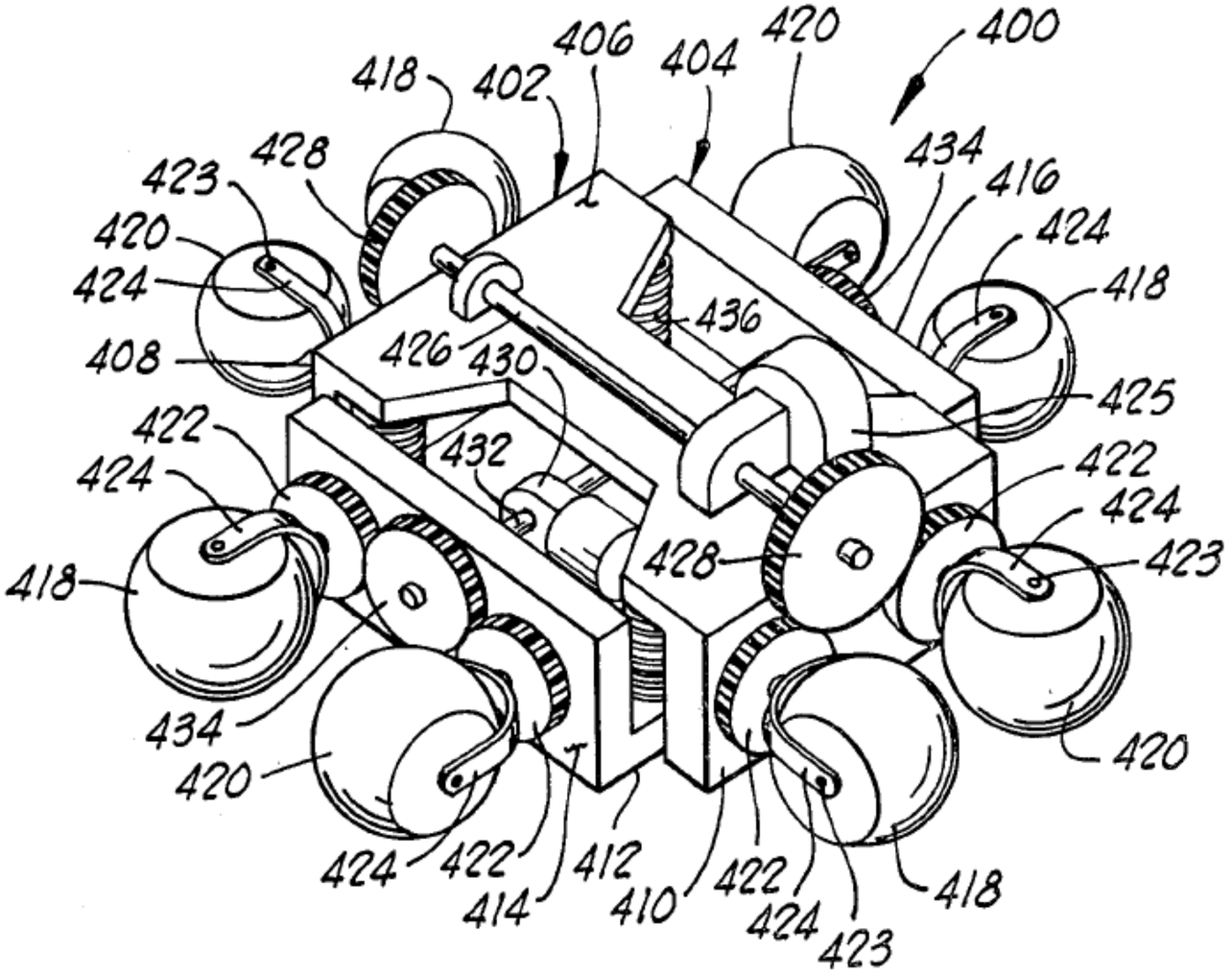
400
402
404
406
408
410
412
414
416
418
420
422
423
424
425
426
428
430
432
434
436

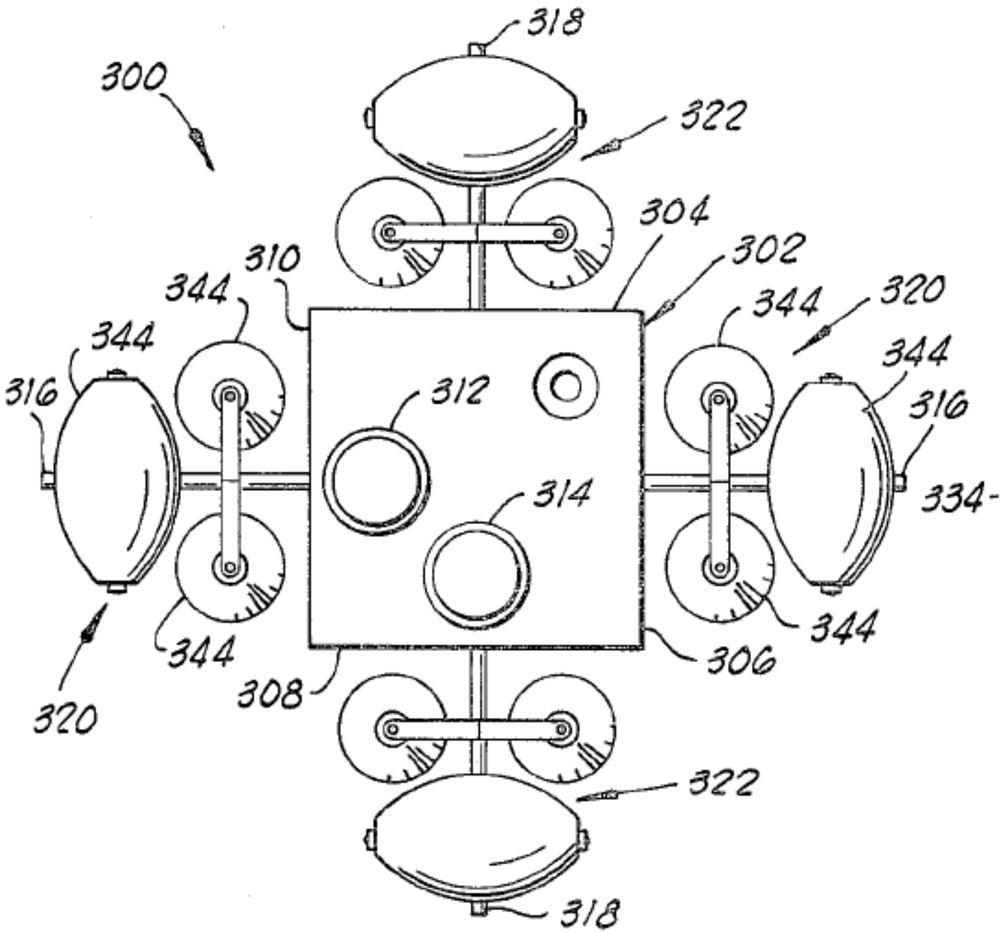
300
302
304
306
308
310
312
314
316
318
320
322
334
344